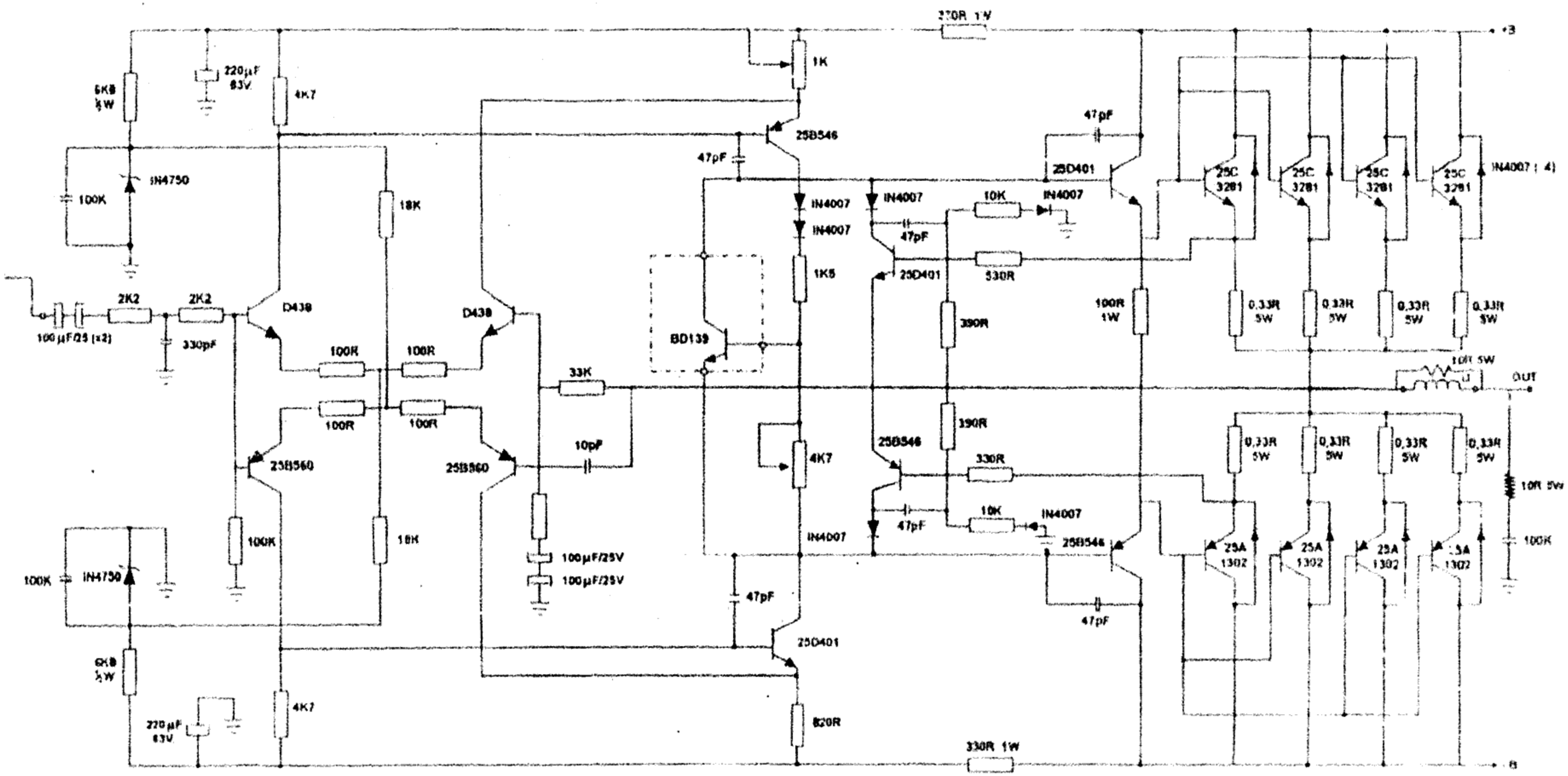

ESQUEMA ELÉTRICO DO POWER DA XLK-2000

J.P.F. Indústria e Comércio de Componentes Eletrônicos Ltda.

OBS: TODA OU QUALQUER ALTERAÇÃO PODERÁ SER EFETUADA SEM PRÉVIO AVISO.